PRZEKRÓJ NORMALNY C-C
SKALA 1:20

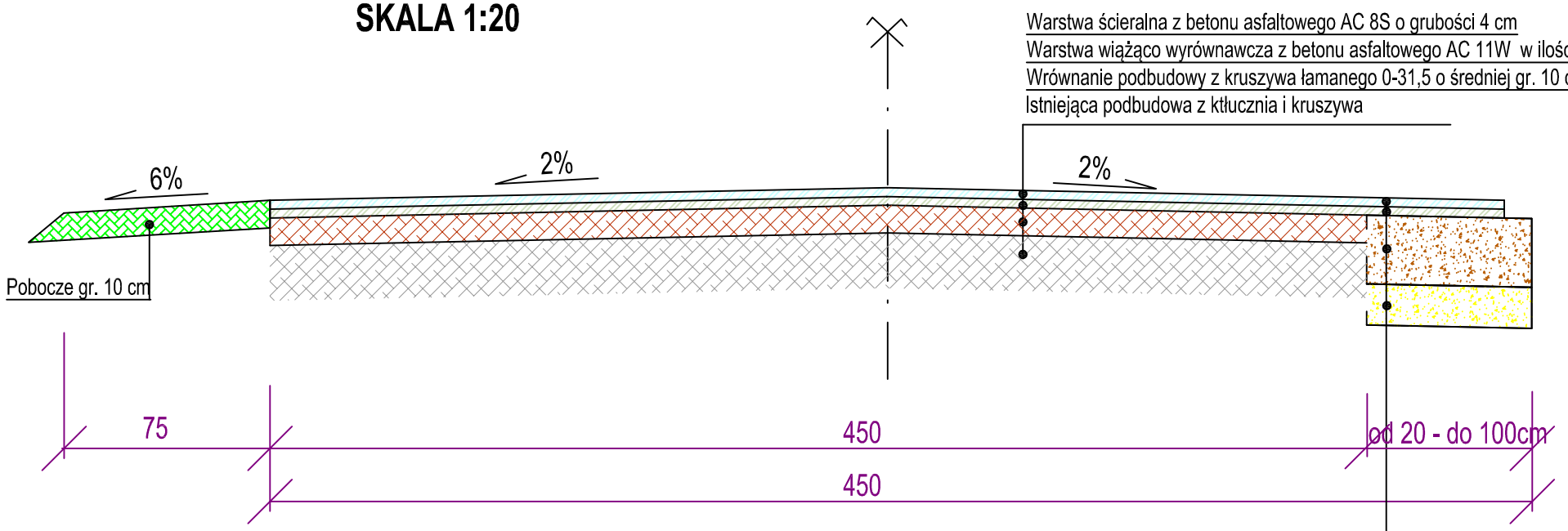

PRZEKRÓJ PODŁUŻNY D - D
WYNIESIONEGO PROGU ZWALNIAJĄCEGO
SKALA 1:50

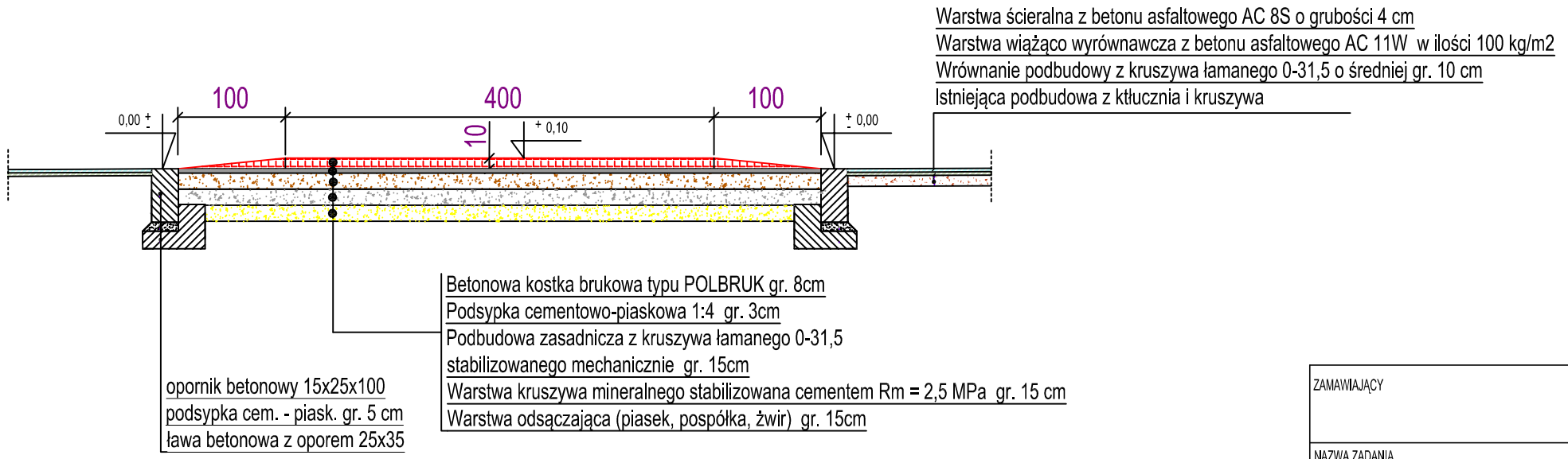

ZAMAWIAJĄCY	Urząd Gminy Manowo 76-015 Manowo, Manowo 40			
NAZWA ZADANIA	**Przebudowa drogi gminnej**			
ADRES	**Cewlino ul. Cisowa, dz. nr 225, 228/14, 230/9, 244 obręb 64 gmina Manowo**			
BRANŻA	DROGOWA			
PROJEKTOWAŁ	inż. Jerzy Bakalarski	NR UPRAWNIEŃ ZAP/BO/2206/01	DATA 09.2018r.	STADIUM PB
TREŚĆ RYSUNKU PRZEKRÓJ NORMALNY C-C / PRZEKRÓJ PODŁUŻNY D-D			SKALA 1:20 1:50	NR RYSUNKU 3